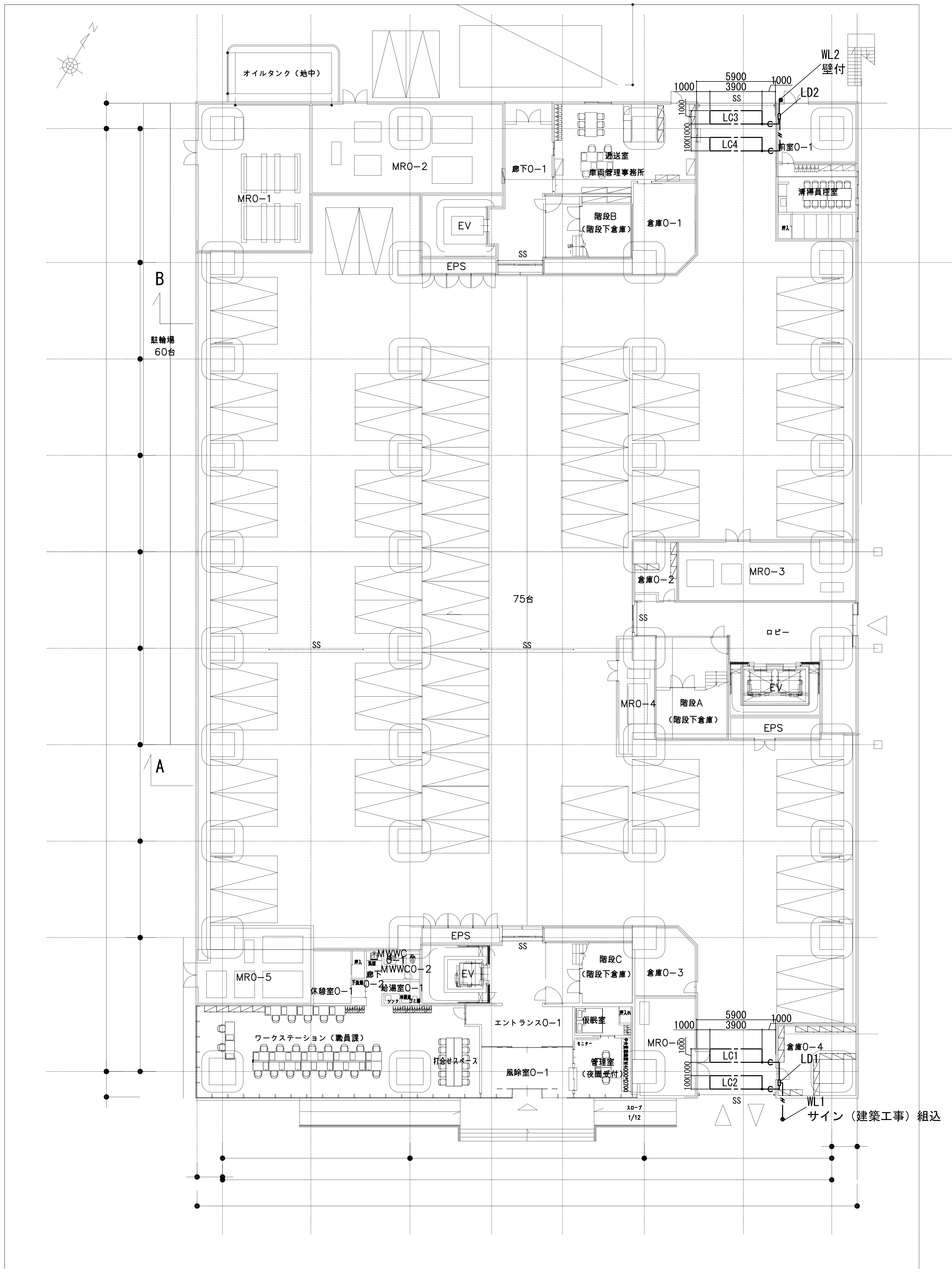
オイルタンク（地中）
WL2
壁付
LD2
5900
3900
1000
LC3
LC4
前室0−1
MR0−1
MR0−2
廊下0−1
放送室
車両管理事務所
清掃員控室
EV
階段B
（階段下倉庫）
倉庫0−1
EPS
SS
B
駐輪場
60台
75台
MR0−3
倉庫0−2
ロビー
MR0−4
階段A
（階段下倉庫）
EPS
A
MR0−5
休憩室0−1
廊下0−2
MWWC
給湯室0−1
階段C
倉庫0−3
エントランス0−1
仮眠室
ワークステーション（職員課）
打合せスペース
風除室0−1
管理室
（夜間受付）
MR0−6
倉庫0−4
LC1
LC2
LD1
WL1
サイン（建築工事）組込
スロープ
1/12

機器姿図

LD	車両検知器	2台

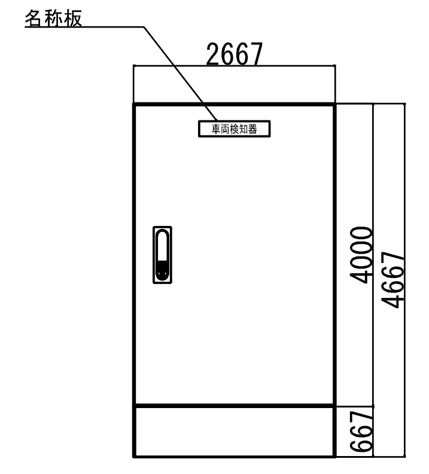
名称板
2667
1067
4000
4667
667

仕　様

電　源	AC100V±10%　50/60Hz
消費電力	定格：12W
質　量	約27kg
塗装色	指定色塗装
材　質	鋼板製
形　状	自立型　防雨構造

LC	ループコイル	4面

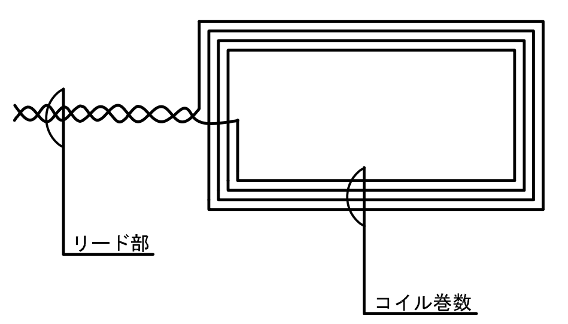

仕　様

品　名	AM−LC−CYケーブル
ループ巻数	4〜6巻
リード線長	標準6m、10m　　最長15m

WL	回転警報灯	2台

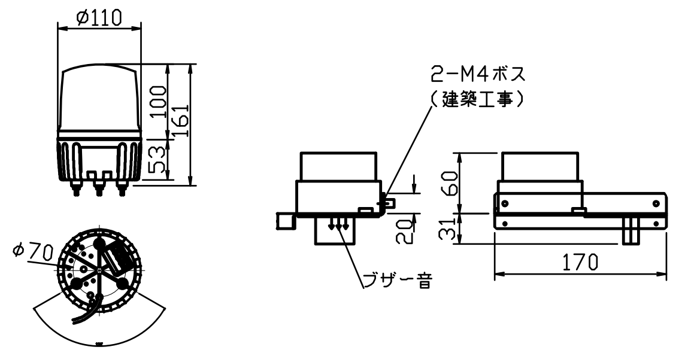
φ110
100
161
53
2−M4ボス
（建築工事）
60
31
20
170
φ70
ブザー音

仕　様

電　源	AC100V±10%　50/60Hz
消費電力	定格：5W
質　量	約3kg（回転灯及び取付ケースのみ）
塗装色	日塗工F19−75X近似色（黄色）
材　質	取付ケース：鋼板製 回転灯グローブ：アクリル樹脂製（黄色）
形　状	自立型　防雨構造
回転灯	LEDによる回転動作
ブザー	ブザー×1（音量調整機能付）

形状・寸法は参考とする。

特記事項

- 現地の状況が、本図面と異なる場合は現地を優先とする。
- ループコイルはグレーチング等の金属物から500㎜以上離して埋設すること。
- 各機器の詳細設置位置は現場打合せにより決定とする。

凡　例

記　号	名　称	仕様（参考）
▭ LD	車両検知器	
LC	ループコイル	
⊗ WL	回転警報灯	
□	アウトレットボックス	
――	天井コロガシ配線	
――	隠ぺい配線	
――	露出配線	
――	床インペイ配線	
――	二重床コロガシ配線・地中埋設配線	

プルボックス凡例	
☒ooo	プルボックスに傍記してある数字は大きさを示す。
D：深さ H：高さ W：幅	222の場合、以下参照のこと。
	W=200、H=200、D=200
WP：防水溶融亜鉛メッキ	

注記）1．特記なき配管配線は下記とする。

―//―　EM−CE−2°−3C　保護管（PF22）

―C―　保護管（PF16）

2．ケーブル配線に於いて、壁立上げ・引下げ箇所ではケーブル保護管の為保護管使用の事。

石本建築事務所
ISHIMOTO architectural & engineering firm, inc.

履歴
ver.20190401

完成図作成（受注者名）
日付
監理技術者
担当者

完成図承諾
日付
監理者
担当者

法適合確認欄
構造設計一級建築士 宮久保　亮一
証交付番号 第8696号
本図(仕様書)に記載された事項は、構造関係規定に適合することを確認した。
~~構造設計一級建築士~~
~~証交付番号~~

法適合確認欄
~~設備設計一級建築士~~
~~証交付番号 第　　号~~
~~本図(仕様書)に記載された事項は、設備関係規定に適合することを確認した。~~
設備設計一級建築士 米山　浩一
証交付番号 第 750 号

製作日
ファイル名

代表設計者
一級建築士
大臣登録第263367号
山本 健一
日付

設計者
一級建築士
大臣登録第301539号
米山　浩一
担当者 田仲　静
山本　真由美

山口市 総務部
本庁舎整備推進室

室長	設計	設計		

業務名称
山口市新本庁舎棟新築電気設備工事

業務契約コード
107513−04

図面名称
駐車場管制設備　姿図、地下1階平面図

縮尺
A1：S=1/200
A3：S=1/400

図面番号
E−22−01

管理建築士
一級建築士
大臣登録第280701号
西　重隆